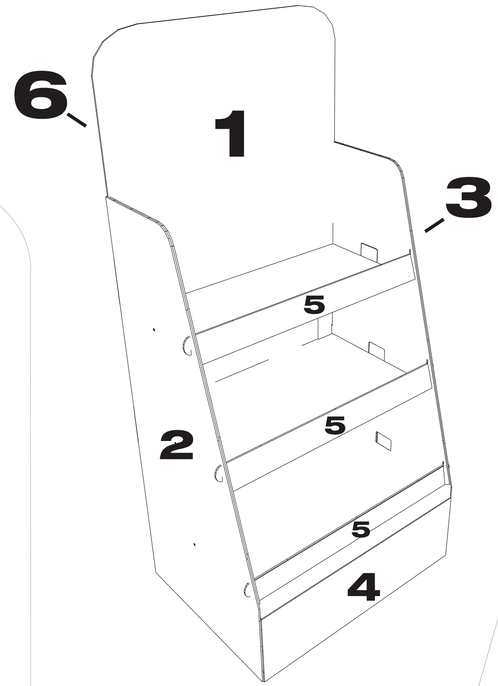

1

5

5

5

2

3

6

4